Le Mura Armchair

Tacchini

(1972) 2022

Mario Bellini

AGGIORNATO IL/SHEET UPDATED ON
21/05/2026



IT

EN

DESCRIZIONE

DESCRIPTION

STRUTTURA INTERNA

Fusto in legno

INTERNAL STRUCTURE

Wooden frame

IMBOTTITURA

Poliuretano espanso a quote differenziate

PADDING

Multi-density polyurethane foam

RIVESTIMENTO FINALE

Tessuto o Pelle

FINAL COVER

Fabric or Leather

Le Mura Armchair

Tacchini

(1972) 2022

Mario Bellini

AGGIORNATO IL/SHEET UPDATED ON
21/05/2026

DIMENSIONI

DIMENSIONS

Poltrona

0LMRPL120

Armchair

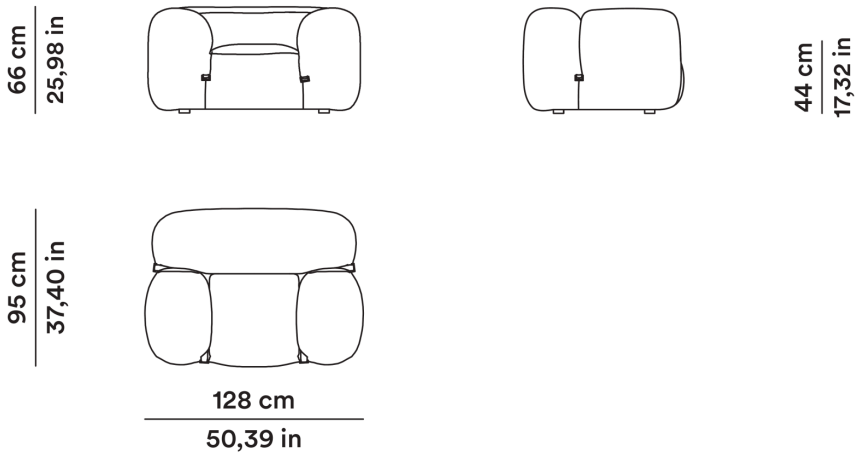

MT TESSUTO
6,00

MQ PELLE
14,00

FABRIC METERS
6,00

SQ. M LEATHER
14,00

SFODERABILE
Sì

REMOVABLE
Yes

Le Mura Armchair

Tacchini

(1972) 2022

Mario Bellini

AGGIORNATO IL/SHEET UPDATED ON
21/05/2026

Pouf

0LMRPF090

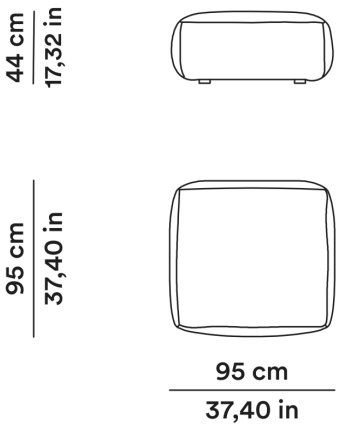

Ottoman



MT TESSUTO	MQ PELLE	FABRIC METERS	SQ. M LEATHER
3,50	7,00	3,50	7,00

SFODERABILE	REMOVABLE
Sì	Yes

MATERIALI

MATERIALS

Finiture fibbia e cerniera:

Clasp and zipper:

T147

T148

Le Mura Armchair

Tacchini

(1972) 2022

Mario Bellini

AGGIORNATO IL/SHEET UPDATED ON
21/05/2026

RIVESTIMENTO

UPHOLSTERY

- BAMBOO
- BOG
- BOKE
- BOTAN
- BRYSON
- CREST
- DESCAMPSIA
- DEW
- DIONEA
- EBINE
- EBONI
- EFEU
- ETERE
- LOOM
- LOREN
- LOTO
- LUMA
- OMBRA
- RICINUS
- TAKE
- TAMARIX
- TESSEN
- TIMON
- TUNA
- ULMUS
- UMBER
- UME
- VITE
- ZURAH
- ANILINA
- GUARANÀ
- UEI
- ZAFIRA
- ZAHIR
- ZAREEN
- ZEUS
- TIARE
- SPLENDOR
- TELAIA
- SAHARA