Le Mura XL

Tacchini

Mario Bellini

AGGIORNATO IL/SHEET UPDATED ON
12/11/2026



IT

EN

DESCRIZIONE

DESCRIPTION

STRUTTURA INTERNA

Fusto in legno

INTERIOR STRUCTURE

Wooden frame

IMBOTTITURA

Poliuretano espanso a quote differenziate e Memory Foam

PADDING

Multi-density Polyurethane Foam and Memory Foam

RIVESTIMENTO FINALE

Tessuto o Pelle

FINAL COVER

Fabric or Leather

Le Mura XL

Tacchini

Mario Bellini

AGGIORNATO IL/SHEET UPDATED ON
12/11/2026

DIMENSIONI

DIMENSIONS

Modulo M1

M1 - 0LMRXLDV250

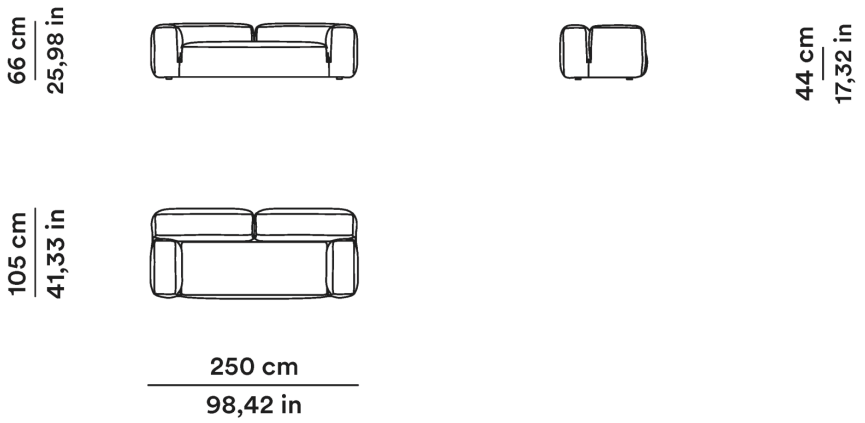

Module M1

SFODERABILE

No

REMOVABLE

No

Modulo M2

M2 - 0LMRXLDV285

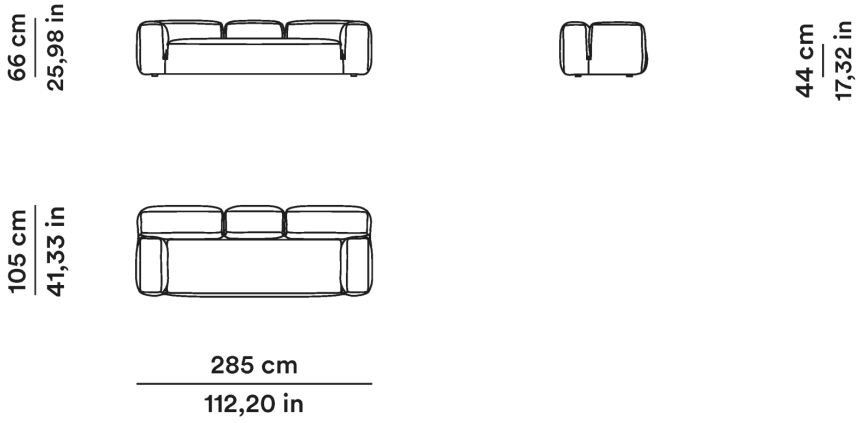

Module M2

SFODERABILE

No

REMOVABLE

No

Le Mura XL

Tacchini

Mario Bellini

AGGIORNATO IL/SHEET UPDATED ON
12/11/2026

Modulo terminale sinistro 180 cm A1

A1 - 0LMRTE180SX

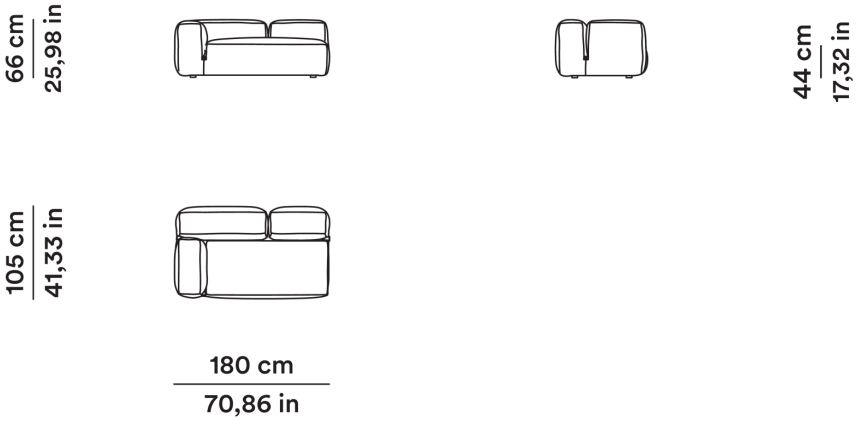

SFODERABILE

Sì

Left terminal module 180 cm A1

REMOVABLE

Yes

Modulo terminale destro 180 cm A2

A2 - 0LMRTE180DX

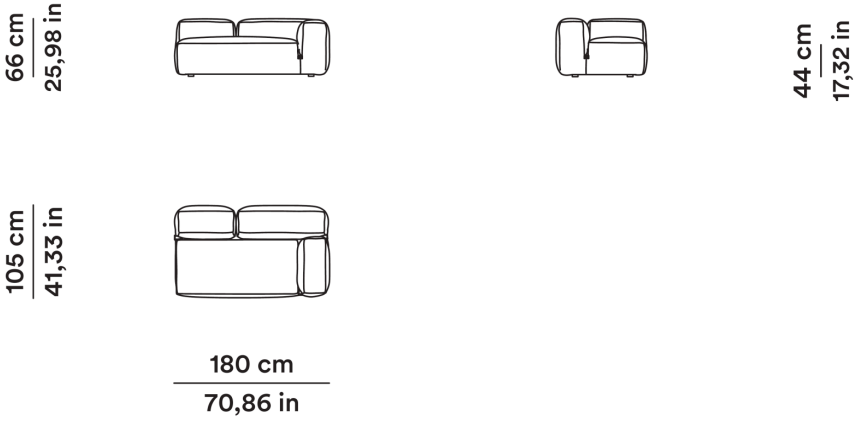

SFODERABILE

Sì

Right terminal module 180 cm A2

REMOVABLE

Yes

Le Mura XL

Tacchini

Mario Bellini

AGGIORNATO IL/SHEET UPDATED ON
12/11/2026

Modulo terminale sinistro 105 cm D1

D1 - 0LMRTE105SX

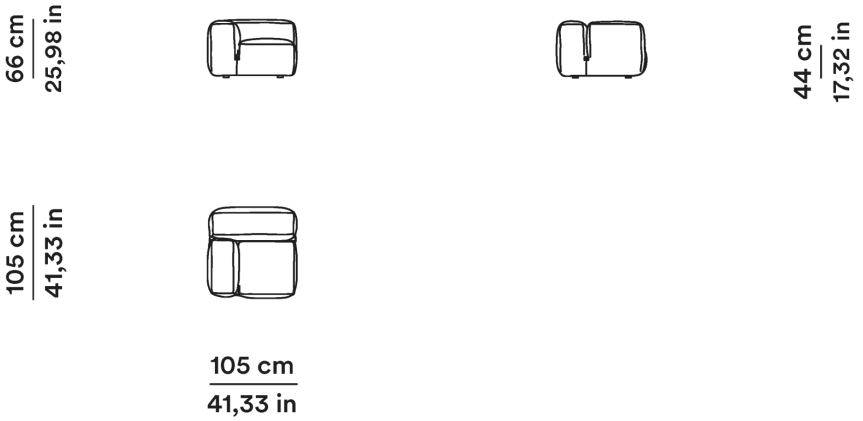

SFODERABILE

Sì

Left terminal module 105 cm D1

REMOVABLE

Yes

Modulo terminale destro 105 cm D2

D2 - 0LMRTE105DX

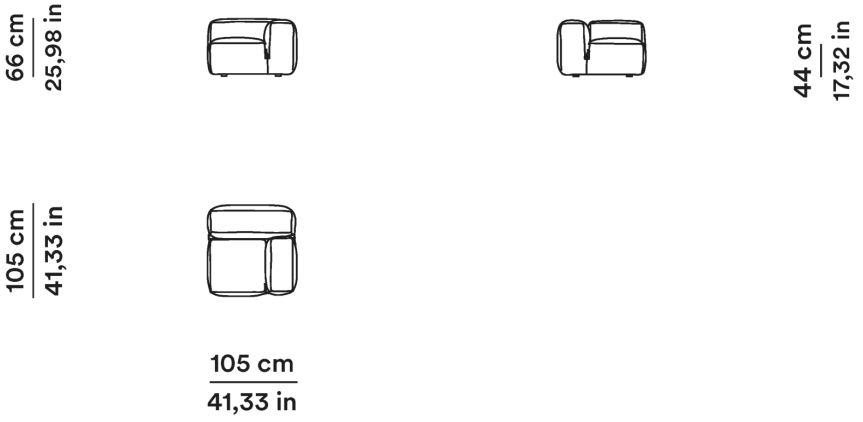

SFODERABILE

Sì

Right terminal module 105 cm D2

REMOVABLE

Yes

Le Mura XL

Tacchini

Mario Bellini

AGGIORNATO IL/SHEET UPDATED ON
12/11/2026

Modulo F3

F3 - 0LMRXLEL075

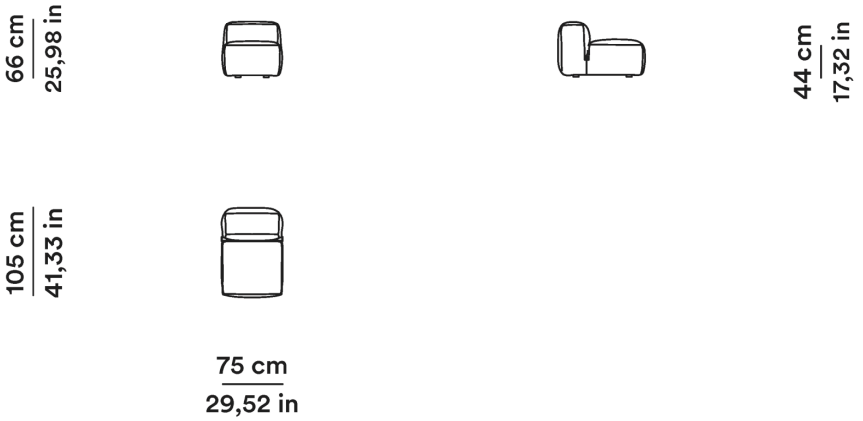

SFODERABILE

No

Module F3

REMOVABLE

No

Modulo F4

F4 - 0LMRXLEL105

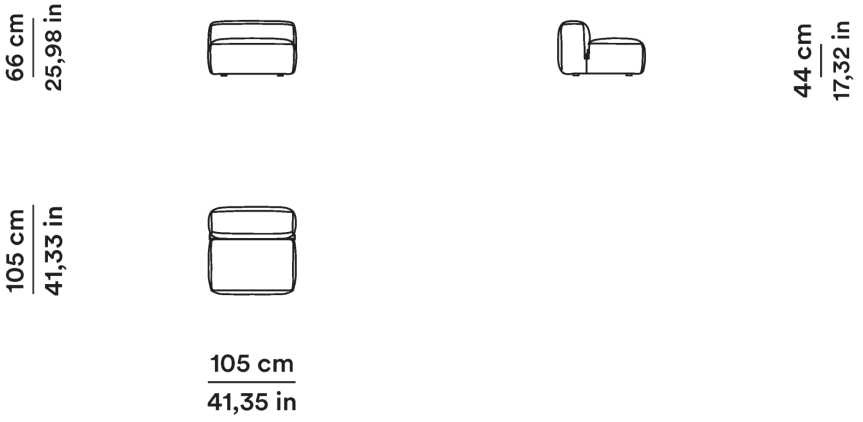

SFODERABILE

No

Module F4

REMOVABLE

No

Le Mura XL

Tacchini

Mario Bellini

AGGIORNATO IL/SHEET UPDATED ON
12/11/2026

Modulo centrale 150 cm F

F1 - 0LMRXLEL150

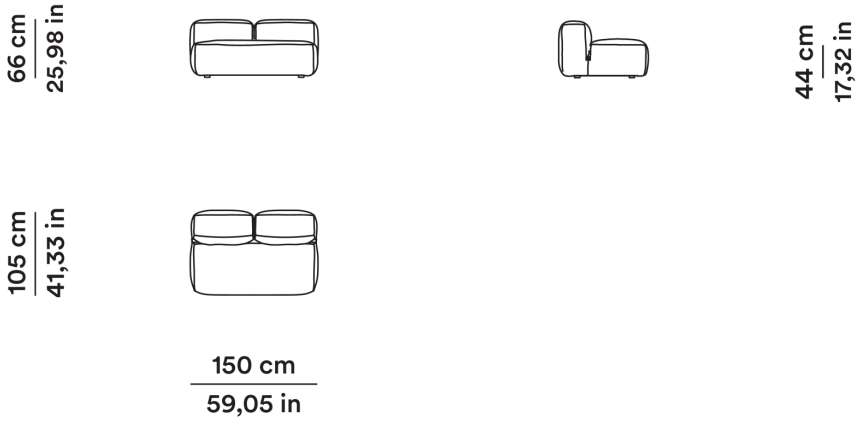

SFODERABILE

Sì

Central module 150 cm F

REMOVABLE

Yes

Modulo F2

F2 - 0LMRXLEL225

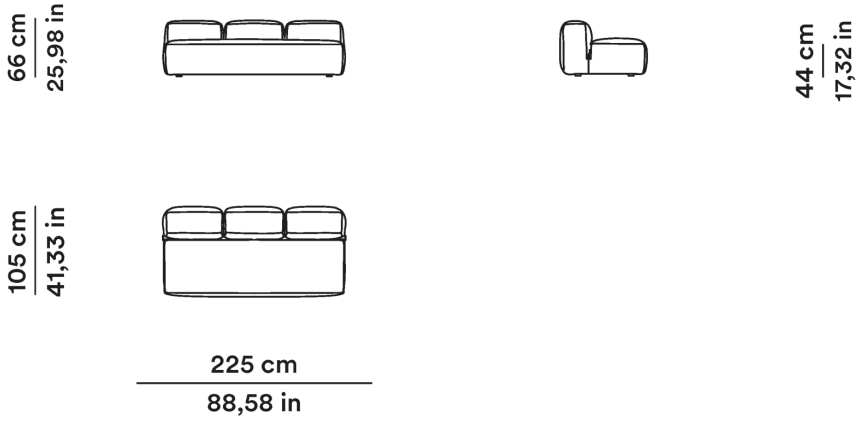

SFODERABILE

No

Module F2

REMOVABLE

No

Le Mura XL

Tacchini

Mario Bellini

AGGIORNATO IL/SHEET UPDATED ON
12/11/2026

Modulo angolare 45° G

45° corner module G

G - 0LMRXLEA01

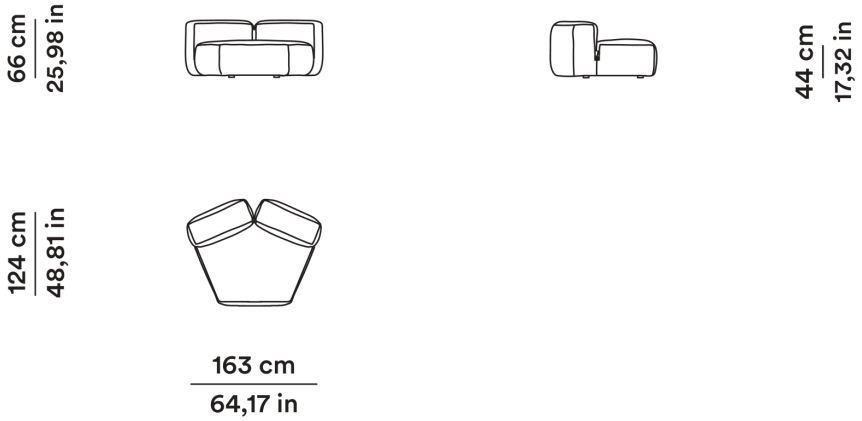

SFODERABILE

Sì

REMOVABLE

Yes

Modulo angolare 30° H

30° corner module H

H - 0LMRXLEA02

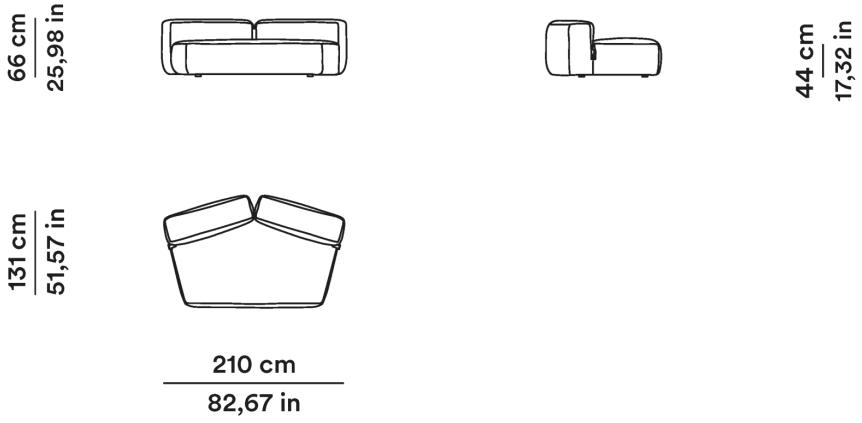

MT TESSUTO

8,30

MQ PELLE

20,00

REMOVABLE

Yes

SFODERABILE

Sì

Le Mura XL

Tacchini

Mario Bellini

AGGIORNATO IL/SHEET UPDATED ON
12/11/2026

Modulo chaise-longue sinistro E1

E1 - 0LMRCL105SX

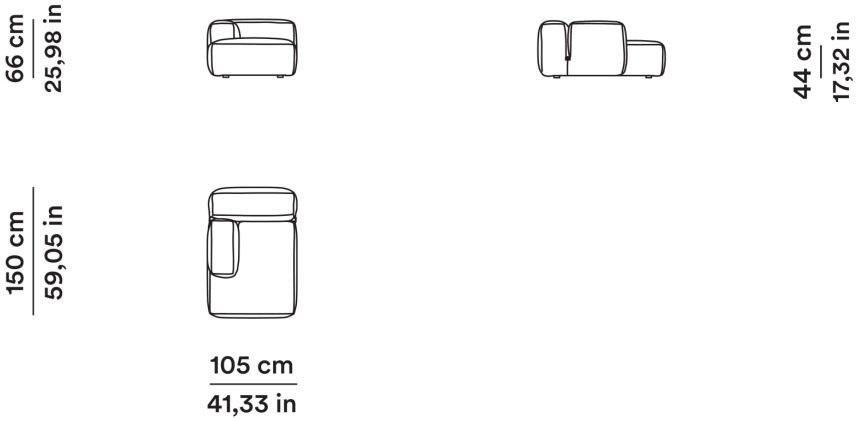

SFODERABILE

Sì

Left chaise-longue module E1

REMOVABLE

Yes

Modulo chaise-longue destro E2

E2 - 0LMRCL105DX

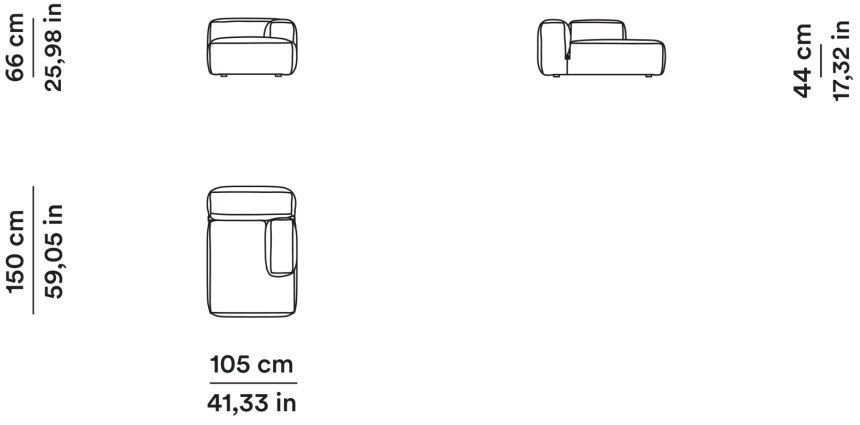

SFODERABILE

Sì

Modulo chaise-longue destro E2

REMOVABLE

Yes

Le Mura XL

Tacchini

Mario Bellini

AGGIORNATO IL/SHEET UPDATED ON
12/11/2026

Modulo terminale asimmetrico sinistro l1

Left asymmetric terminal module l1

l1 - 0LMRXLTA01SX

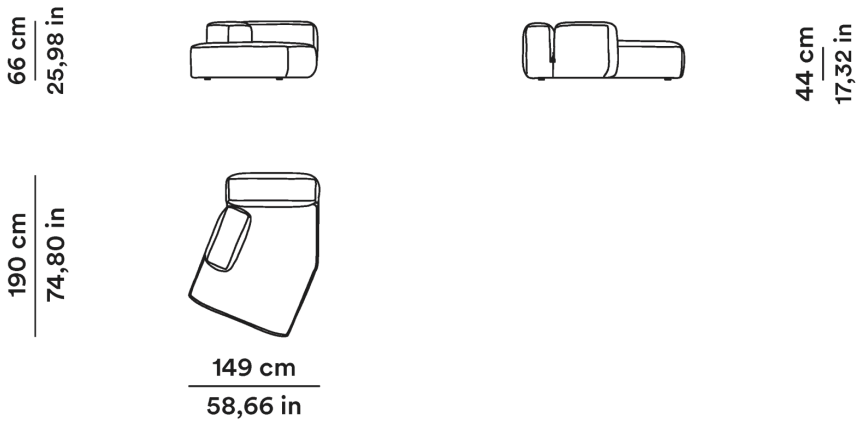

MT TESSUTO

7,20

MQ PELLE

17,60

REMOVABLE

Yes

SFODERABILE

Sì

Le Mura XL

Tacchini

Mario Bellini

AGGIORNATO IL/SHEET UPDATED ON
12/11/2026

Modulo terminale asimmetrico destro I2

I2 - 0LMRXLTA01DX

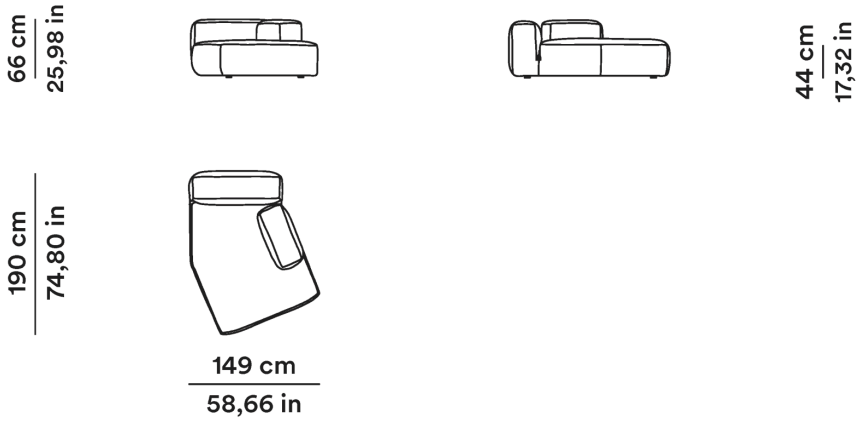

MT TESSUTO

7,20

MQ PELLE

17,60

SFODERABILE

Sì

Right asymmetric terminal module I2

REMOVABLE

Yes

Modulo L1

L1 - 0LMRXLPF01

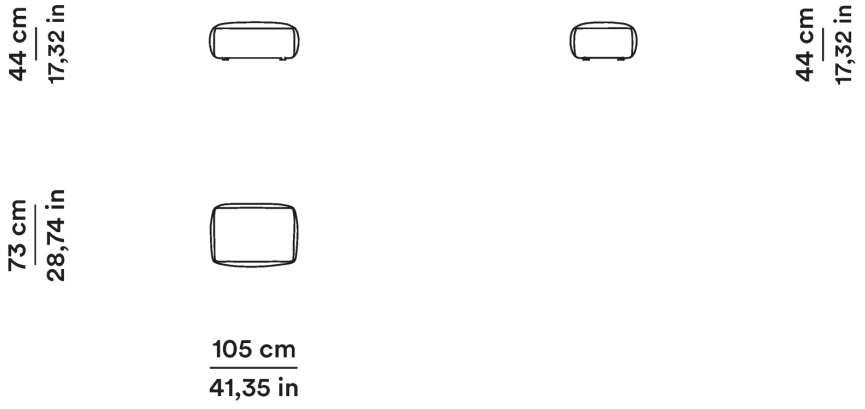

SFODERABILE

No

Module L1

REMOVABLE

No

Le Mura XL

Tacchini

Mario Bellini

AGGIORNATO IL/SHEET UPDATED ON
12/11/2026

Modulo L2

L2 - 0LMRXLPF02

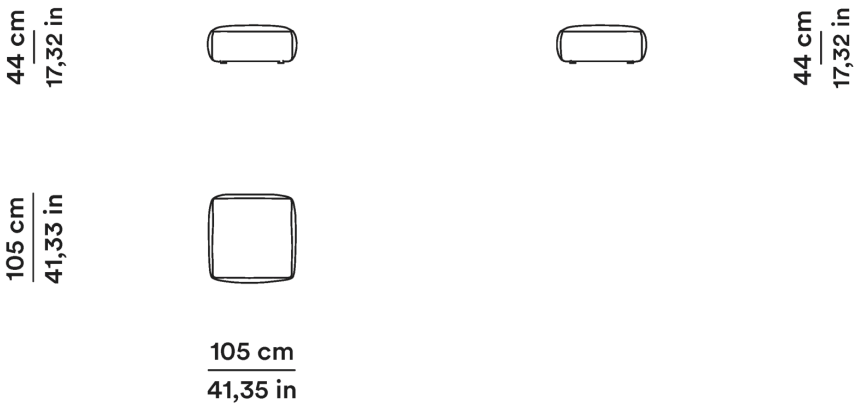

SFODERABILE

No

Module L2

REMOVABLE

No

Modulo T1 - Angolo terminale 30° sinistro

T1 - 0LMRXLAT01SX

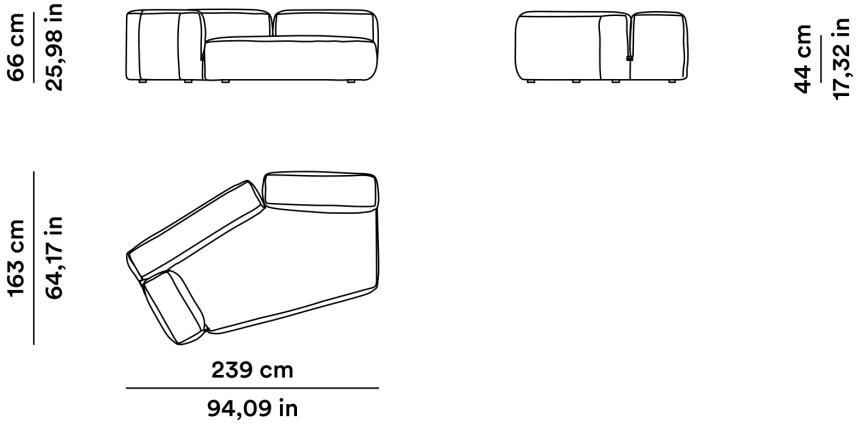

SFODERABILE

No

Module T1 - 30° left terminal corner

REMOVABLE

No

Le Mura XL

Tacchini

Mario Bellini

AGGIORNATO IL/SHEET UPDATED ON
12/11/2026

Modulo T2 - Angolo terminale 30° destro

T2 - 0LMRXLAT01DX

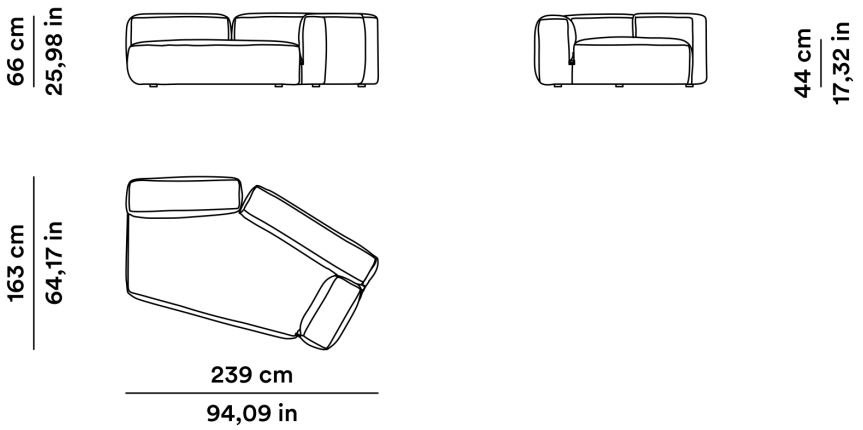

SFODERABILE

No

Module T2 - 30° right terminal corner

REMOVABLE

No

Modulo S1 - Angolo terminale 45° sinistro

S1 - 0LMRXLAT02SX

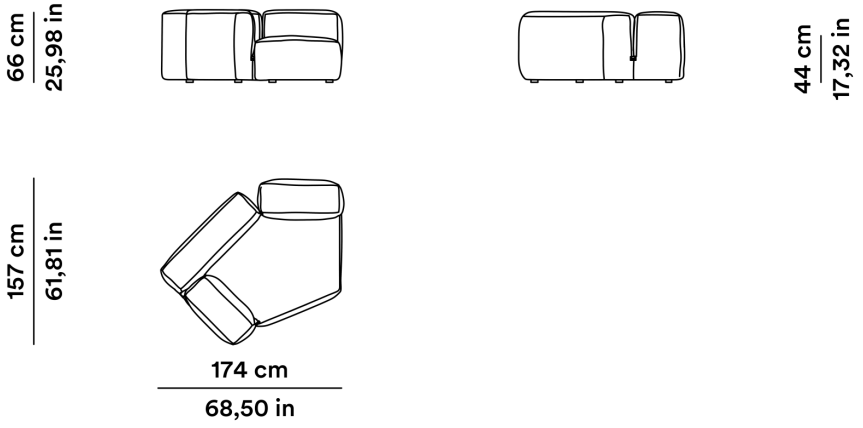

SFODERABILE

No

Module S1 - 45° left terminal corner

REMOVABLE

No

Le Mura XL

Tacchini

Mario Bellini

AGGIORNATO IL/SHEET UPDATED ON
12/11/2026

Modulo S2 - Angolo terminale 45° destro

S2 - 0LMRXLAT02DX

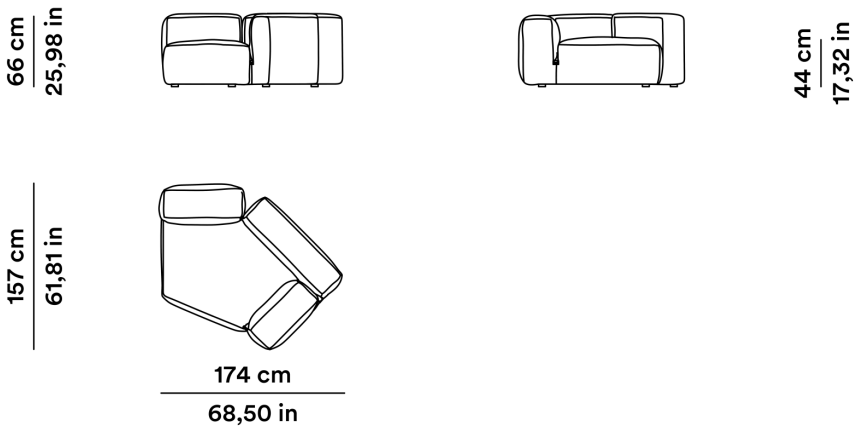

SFODERABILE

No

Module S2 - 45° right terminal corner

REMOVABLE

No

COMPOSIZIONI

COMPOSITIONS

Composizione LM1

COMPOSIZIONE LM1

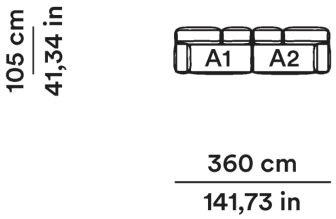

Composition LM1

Le Mura XL

Tacchini

Mario Bellini

AGGIORNATO IL/SHEET UPDATED ON
12/11/2026

Composizione LM2

COMPOSIZIONE LM2

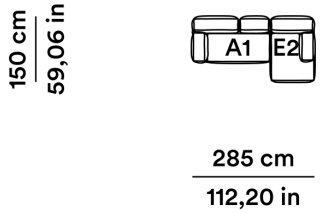

Composition LM2

Composizione LM3

COMPOSIZIONE LM3

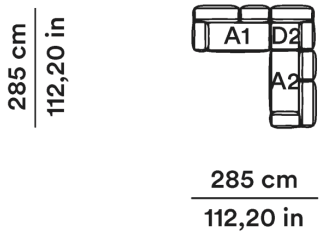

Composition LM3

Composizione LM4

COMPOSIZIONE LM4

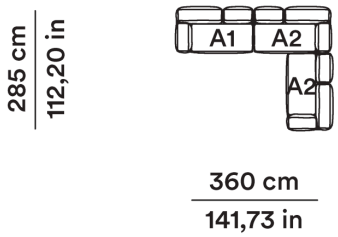

Composition LM4

Composizione LM5

COMPOSIZIONE LM5

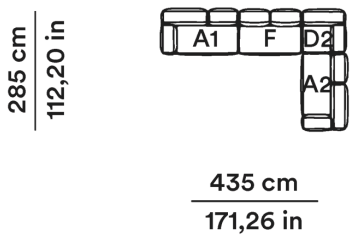

Composition LM5

Le Mura XL

Tacchini

Mario Bellini

AGGIORNATO IL/SHEET UPDATED ON
12/11/2026

Composizione LM6

COMPOSIZIONE LM6

215 cm
84,64 in

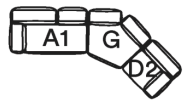

405 cm
159,44 in

Composition LM6

Composizione LM7

COMPOSIZIONE LM7

260 cm
102,36 in

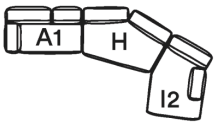

490 cm
192,91 in

Composition LM7

Composizione LM8

COMPOSIZIONE LM8

225 cm
88,58 in

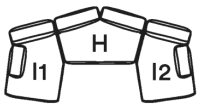

440 cm
173,22 in

Composition LM8

Le Mura XL

Tacchini

Mario Bellini

AGGIORNATO IL/SHEET UPDATED ON
12/11/2026

Composizione LM9

Composition LM9

COMPOSIZIONE LM9

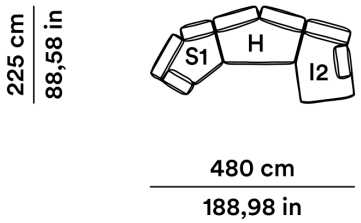

Composizione LM10

Composition LM10

COMPOSIZIONE LM10

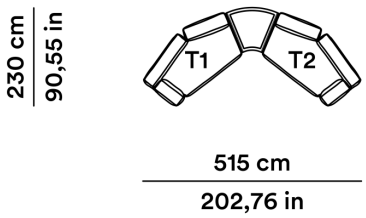

Composizione LM11

Composition LM11

COMPOSIZIONE LM11

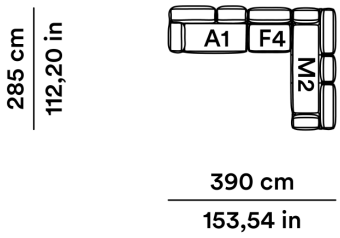

Composizione LM12

Composition LM12

COMPOSIZIONE LM12

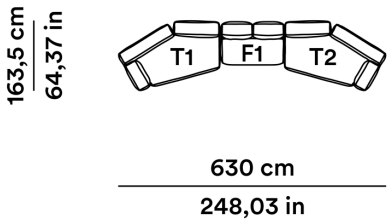

Le Mura XL

Tacchini

Mario Bellini

AGGIORNATO IL/SHEET UPDATED ON
12/11/2026

MATERIALI / MATERIALS

Finiture fibbia e cerniera: / **Clasp and zipper:**

- T147
- T148

RIVESTIMENTO / UPHOLSTERY

- BAMBOO
- BOG
- BOKE
- BOTAN
- BRYSON
- CREST
- DESCAMPSIA
- DEW
- DIONEA
- EBINE
- EBONI
- EFEU
- ETERE
- LOOM
- LOREN
- LOTO
- LUMA
- OMBRA
- RICINUS
- TAKE
- TAMARIX
- TESSEN
- TIMON
- TUNA
- ULMUS
- UMBER
- UME
- VITE
- ZURAH
- ANILINA
- GUARANÀ
- UEI
- ZAFIRA
- ZAHIR
- ZAREEN
- ZEUS
- TIARE
- SPLENDOR
- TELAIA
- SAHARA